Ersatzteileliste

Förderpumpe

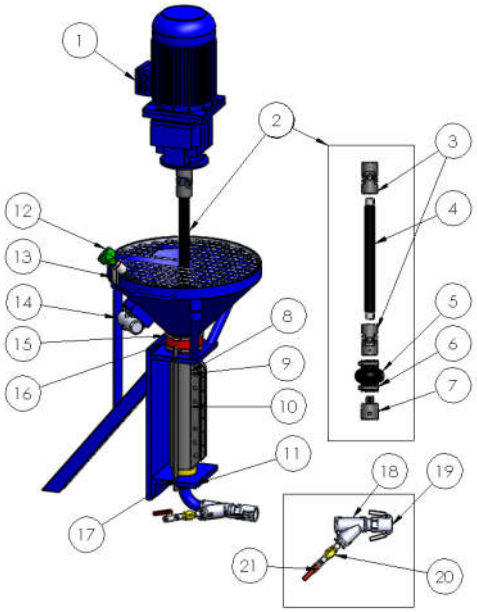

Pos. Nr	Art.-Nr.	Bezeichnung	Maße/Werte	Abbildung
1	100164	Motor electric gear motor	7,5 kW	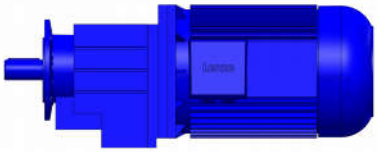
2	100119	Antriebswelle *drive shaft*		
3	100154	Wellenkreuzgelenk *cardan joint*	30x63x130	
4	100156	Antriebswelle *drive shaft*	510 x35	
5	100155	Gummimanschette *rubber collar*	65x130	
6	100321	Schlauchschelle *clamp*	58-75 mm	
7	100153	Spannkupplung *clamping coupling*		
8	100151 101151 100165 101165	Stator *stator*	2L6 2L6Wartuns-frei 2L6 Super 2L6 Super Wartungsfrei	
9	100152 100166	Rotor *rotor*	2L6 2L6 Super	

10	100150	Spannmantel *clamping jacket*	2L6	
11	100160	Pumpenflansch *pump flange*		
12	100162	Dreistabsonde *filling level sensor*	300 mm	
12	100465	Halter für Dreistabsonde *holder*		
13	300102	Pumpentrichter *hopper*		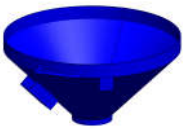
13	100417	Schutzgitter *Steel mesh guard*		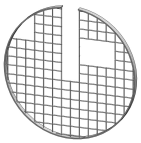
13	100161	Gummipuffer *rubber damper*	40x40x8	
14	100159	Außenrüttler *vibrator*	220 V	
15	100157	Gummimanschette *rubber collar*	145x80	
16	100158	Schlauchschelle *clamp*	122-157	
17	100163	Zugbolzen *pullbolt*	M 16x700	
18	100301	T-Stück 45° T- piece 45°	1 ½“	
19	100271 100272 100273 100274 100275	Mutterteil mit Innengewinde *femalepart with female thread*	35 1“ 35 1 ¼“ 35 1 ½“ 50 2“ 50 2 ½“	

20	100173	Rückschlagventil *non-return valve*	½“	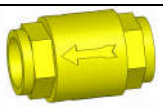
21	100174	Absperrhahn *ball valve*	½“	
	100290 100309 100312	Spritzgerät komplett *spray gun complete*	200 mm 600 mm 1800 mm	
	100293 100294 100185	Gewinderohr 1“ *thread tube 1“*	200 mm 600 mm 1800 mm	
	100226	GeKa-Kupplung *GeKa-coupling*	3/8“ AG	
	100292	Spritzkopf *spray head*	gekröpft 30° cranked 30°	
	100291	Spritzkopf *Spray head*	Gerade straight	
	100295	Absperrhahn *ball valve*	3/8“	
	100289 100297	Feinputzdüse fine plast. nozzle	12 mm 14 mm	
	100171 100172	Schlauchschelle *clamp*	44-56 mm 11-17 mm	
	100263 100264	Mutterteil mit Innengewinde 1“ femalepart with female thread 1“	25/25 25/27	
	100277	Nockenhebel *cam lever*	25-35	
	100296	Luftdüsenrohr *air nozzle pipe*	130 mm	
	100280 100281 100282 100283	Dichtring *packing ring*	NW 25/25 NW 25/27 NW 35 NW 50	

	100299 100313 100300	Breitbandschelle *clamp*	25er 27er 35er	
	100303	Doppelnippel *double nippel*	1 ½“	
	100244	Kupplung V-Teil mit Drehdurchführung *coupling V-piece with turning guide*	27 er	
	100135	Schutzkorb *safeguard*		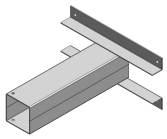
	100310	Förderschlauch	35x7	
	100311	Förderschlauch	25x7	